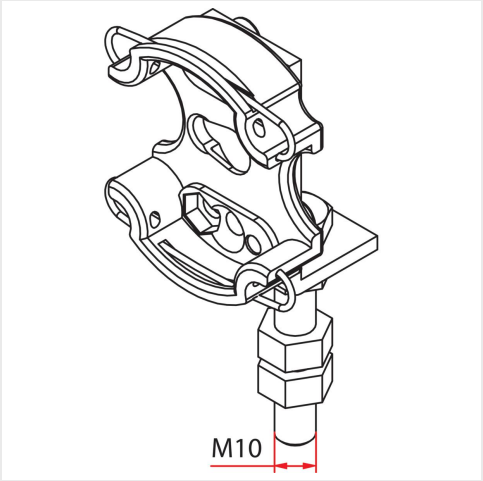

SUPPORT À CLIP À HAUTEUR RÉGLABLE POUR TM2 45

Réf. 072059

DESCRIPTION

50 Nm max.

CARACTÉRISTIQUES TECHNIQUES

- **Sous-famille -** MOTORISATION VOLETS ROUL FAAC
- **Catégorie -** Accessoires FAAC
- **Fonction -** Pour volet roulant
- **Réference fabricant -** A4505_0570S