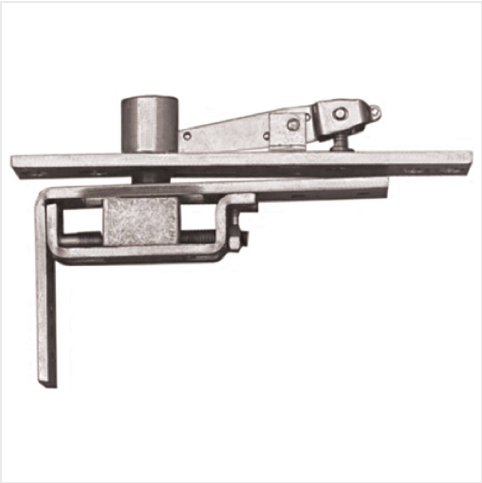

FERRURE DU HAUT DOUBLE ACTION

Réf. 045157

DESCRIPTION

Pour porte double action. Axe réglable de 43 mm.

CARACTÉRISTIQUES TECHNIQUES

- **Sous-famille -** ACCESSOIRES DE PIVOTS
- **Modèle -** Ferrure haute