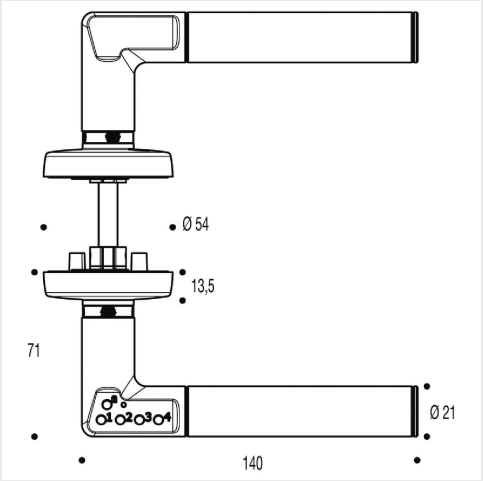

ENSEMBLE À CODE MÉCANIQUE CODE HANDLE D

Réf. 050474

DESCRIPTION

Ensemble de porte sur rosace avec fonction de condamnation par code. En zamak chromé satiné et inox brossé. Equipé d'un système breveté de condamnation électronique sur la poignée. Livré équipé de 2 piles lithium CR2 (100 000 manoeuvres). Pour portes intérieures d'épaisseur 35 à 80 mm. Son code s'active avec 4 boutons pour composer un code de 4 à 6 chiffres et 1 bouton pour bloquer ou débloquer. Plus besoin de clés, idéal pour empêcher l'accès au public (salles d'archives, locaux privatifs, placards à matériels, ...). Jusqu'à 9 codes utilisateurs différents.

CARACTÉRISTIQUES TECHNIQUES

- **Sous-famille -** VERROUS DE PORTES
- **Catégorie -** Verrouillage à codes
- **Sens -** Main droite
- **Réference fabricant -** 4320/820048
- **Modèle -** Code côté main droite
- **Désignation -** Verrou mécanique